G 5656 SCVi XXL Active

מדיח כלים אינטגרלי מלא



- מגש סכו"ם
- תוכנית הדחה מהירה QuickPowerWash
- 14 מערכות כלים
- 3 מפלסים
- אפשרות חיבור למים חמים
- צג דיגיטלי
- הפעלה עתידית
- תוכנית חצי כמות
- יבש לחלוטין – ייבוש AutoOpen

מידע כללי

מק"ט דגם יצרן	12845460
מזהה דגם	G 5656 SCVi XXL Active
מספר EAN	4002516903338
דרגת מוצר	כסף

סוג מכשיר ועיצוב

סוג בקרה	לחצן בורר תוכניות
תצוגה	תצוגת 7 מקטעים
צבע לוח הבקרה	נירוסטה
סוג לוח הבקרה	חזית אינטגרלית מלאה
צבע התצוגה	צהוב

תכונות נוחות

מנגנון סגירת דלת	ComfortClose
חיווי פעולה	קולי
תצוגת זמן נותר	
התחלה מושהית עד 24 שעות	

תוכניות שטיפה

QuickPowerWash	
אוטומטית	
אינטנסיבית 75°C	
עדינה	

אפשרויות שטיפה

מהיר	
ניקוי מוגבר	
ייבוש מוגבר	

עיצוב סלים

עיצוב סלים	נוחות
טעינת סכו"ם	מגש סכו"ם
מתקן כוסות FlexCare	1

איכות התוצאה

מערכת ריכוך מים	מרכך מים לכל טווח הקשיות עד 70°dH, צריכת מלח חסכונית, BrilliantGlassCare
שטיפה במים טריים בכל שלב	
ייבוש AutoOpen – פתיחה אוטומטית בסיום הפעולה	
BrilliantGlassCare	

יעילות

מספר מערכות כלים	14
סיווג רעש	C
דירוג אנרגטי	A
צריכת מים בתוכנית האוטומטית (ליטר, החל מ־)	6.0
צריכת מים בתוכנית ECO (ליטר למחזור)	8.2
צריכת חשמל בתוכנית ECO (קוט"ש)	0.54
צריכת אנרגיה בתוכנית ECO (קוט"ש ל-100 מחזורים)	54
משך תוכנית ECO (דקות)	258
הספק בהתחלה מושהית (W)	1.00
צריכה במצב כבוי (W)	0.30
רמת רעש ((dB(A)	45
מחזור תוכנית	
היגיינה מוכחת	
חיבור למים חמים	
חצי עומס	

נתונים טכניים

רוחב נישה מינימלי	600 מ"מ
רוחב נישה מקסימלי	600 מ"מ



נתונים טכניים (המשך)

גובה נישה מינימלי	845 מ"מ
גובה נישה מקסימלי (מ"מ)	910
עומק נישה (מ"מ)	550
רוחב המכשיר (מ"מ)	598
גובה המכשיר (מ"מ)	845
עומק המכשיר (מ"מ)	550
משקל נטו (ק"ג)	45.0
מספר פאזות	1
תדר	50
אורך צינור כניסת מים (מ')	1.50
אורך צינור ניקוז (מ')	1.50
אורך כבל החשמל (מ')	1.70
משקל חזית מינימלי	4.0 ק"ג
משקל חזית מקסימלי	11.0 ק"ג
הספק כולל (kW)	2.00
מתח (V)	230
נתיך (A)	10

בטיחות

מערכת Waterproof	

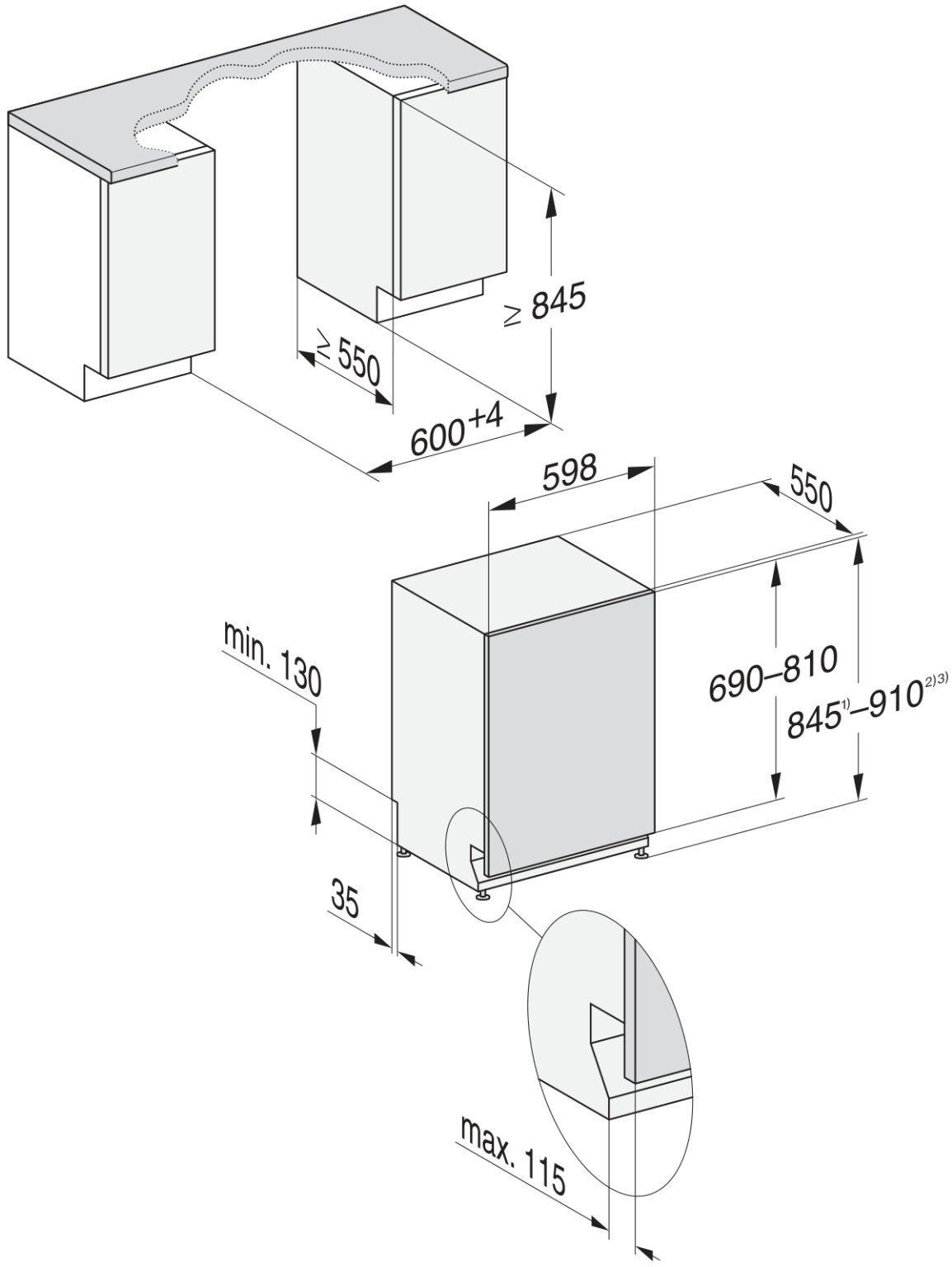
≥ 845
≥ 550
600+4
598
550
min. 130
690–810
845[1)]–910[2)3)]
35
max. 115