H 7440 BM Pearl beige

תנור משולב מיקרוגל קומפקטי · בז' פנינה

מק"ט: 9002382



- תצוגת טקסט גדולה עם חיישני מגע – DirectSensor
- PerfectClean — תא אפייה עם מרקם פשתן
- חיבור לאפליקציה Miele@home
- לחצני Quick MW ופופקורן

מידע כללי	
מזהה דגם	H 7440 BM Pearl beige
מק"ט דגם יצרן	12874490
מספר EAN	4002516919179
דרגת מוצר	Gold

סוג מכשיר ועיצוב	
3 ב-1	תנור, מיקרוגל, תנור עם פונקציית מיקרוגל
תנור משולב מיקרוגל קומפקטי	
צבע המכשיר	בז' פנינה
VitroLine	

מצבי הפעלה
טורבו אקטיבי
מיקרוגל
מיקרוגל עם צלייה אוטומטית
הפשרה
תוכניות אוטומטיות
שימושים מיוחדים

תכונות נוחות	
תצוגה	DirectSensor
קישוריות Miele@home	
SoftOpen	
SoftClose	
MultiLingua	
תוכנית פופקורן	
סנכרון שעון	
תצוגת תאריך	
טיימר	
תכנות תחילת בישול	
תכנות סיום בישול	
תכנות משך בישול	
תצוגת טמפרטורה בפועל	
תצוגת טמפרטורת יעד	
צליל בהגעה לטמפרטורה הרצויה	
טמפרטורה מומלצת	
הספק מיקרוגל מומלץ	
Quick Microwave	
תוכניות משתמש	
הגדרות אישיות	
Quick & Gentle- חימום מהיר ועדין לשמירת מרקם המזון	
חימום מוקדם	
שמירת חום	

תכונות חכמות
RemoteUpdate
שליטה קולית Alexa
שילוב בבית חכם

יעילות	
צריכה במצב כבוי (W)	0.3
צריכה בהמתנה (W)	0.8
צריכה בהמתנה מקוונת (W)	2.0
זמן לכיבוי אוטומטי (דק')	20
זמן למעבר להמתנה (דק')	20
ניצול אוטומטי של חום שיורי	

נתונים טכניים	
נפח תא האפייה (ליטר)	43
מספר מפלסי מסילה	3
תאורת התא	ספוט LED אחד



נתונים טכניים (המשך)

טווח טמפרטורות (°C)	30–250
רוחב נישה מינימלי (מ"מ)	560
רוחב נישה מקסימלי (מ"מ)	568
גובה נישה מינימלי (מ"מ)	450
גובה נישה מקסימלי (מ"מ)	452
עומק נישה (מ"מ)	550
משקל (ק"ג)	36.0
הספק כולל (kW)	2.70
מתח (V)	220 - 240
תדר (Hz)	50
נתיך (A)	16
מספר פאזות	1
אורך כבל חשמל	2.00 מ'
החלפת נורות	שירות
בקרת עוצמת מיקרוגל אלקטרונית	
דרגות הספק מיקרוגל (W)	

אביזרים כלולים

רשת אפייה וצלייה עם PerfectClean	1
תבנית זכוכית	1

ניקוי ותחזוקה

- תא אפייה נירוסטה במרקם פשתן
- PerfectClean – ניקוי ותחזוקה קלים
- גוף חימום גריל מתקפל
- דלת CleanGlass — זכוכית קלה לניקוי

בטיחות

- מערכת קירור וחזית קרה למגע
- כיבוי בטיחותי
- נעילת מערכת
- נעילת חיישנים

סקיצת התקנה

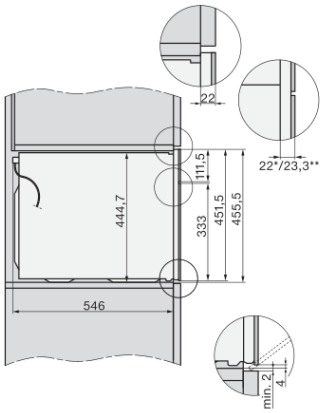

side view H7000 BM, installation drawings

22 mm – glass, 23,3 mm – metal

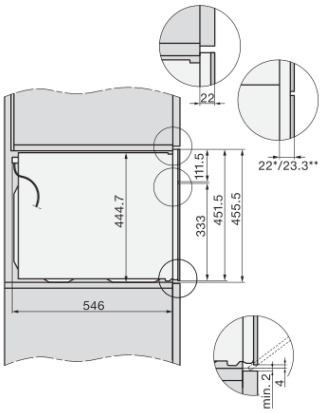

side view H7000 BM, installation drawings, GB, AUS

22 mm – glass, 23.3 mm – metal

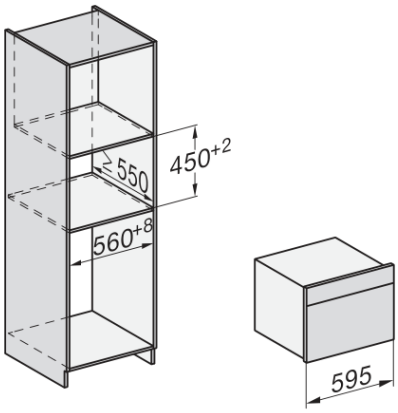

built-in H7000 BM, installation drawing

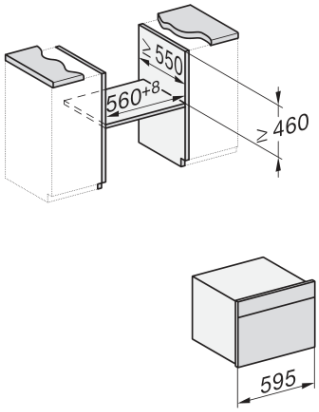

built-in H7000 BM build-under, installation drawings

If the oven is to be installed under a hob, follow the instructions for installing the hob and the height of the hob.

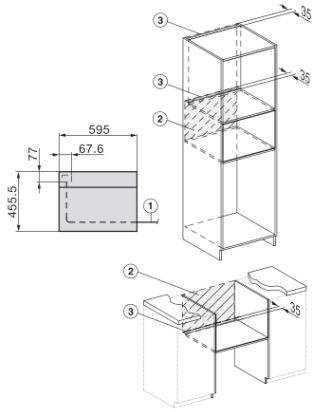

Installation H7000BM, installation drawings, GB, AUS

1) Mains connection cable, L=2000 mm, 2) No connection in this area, 3) Lüftungsausschnitt min. 150 cm²

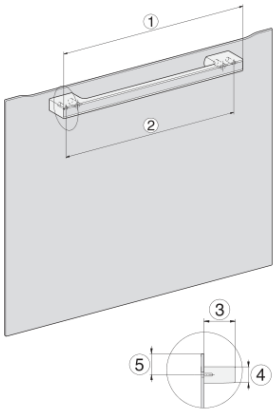

H7000 handle, glass, installation drawings

1) 400 mm, 2) 360 mm, 3) 47 mm, 4) 27 mm, 5) 32.5 mm

