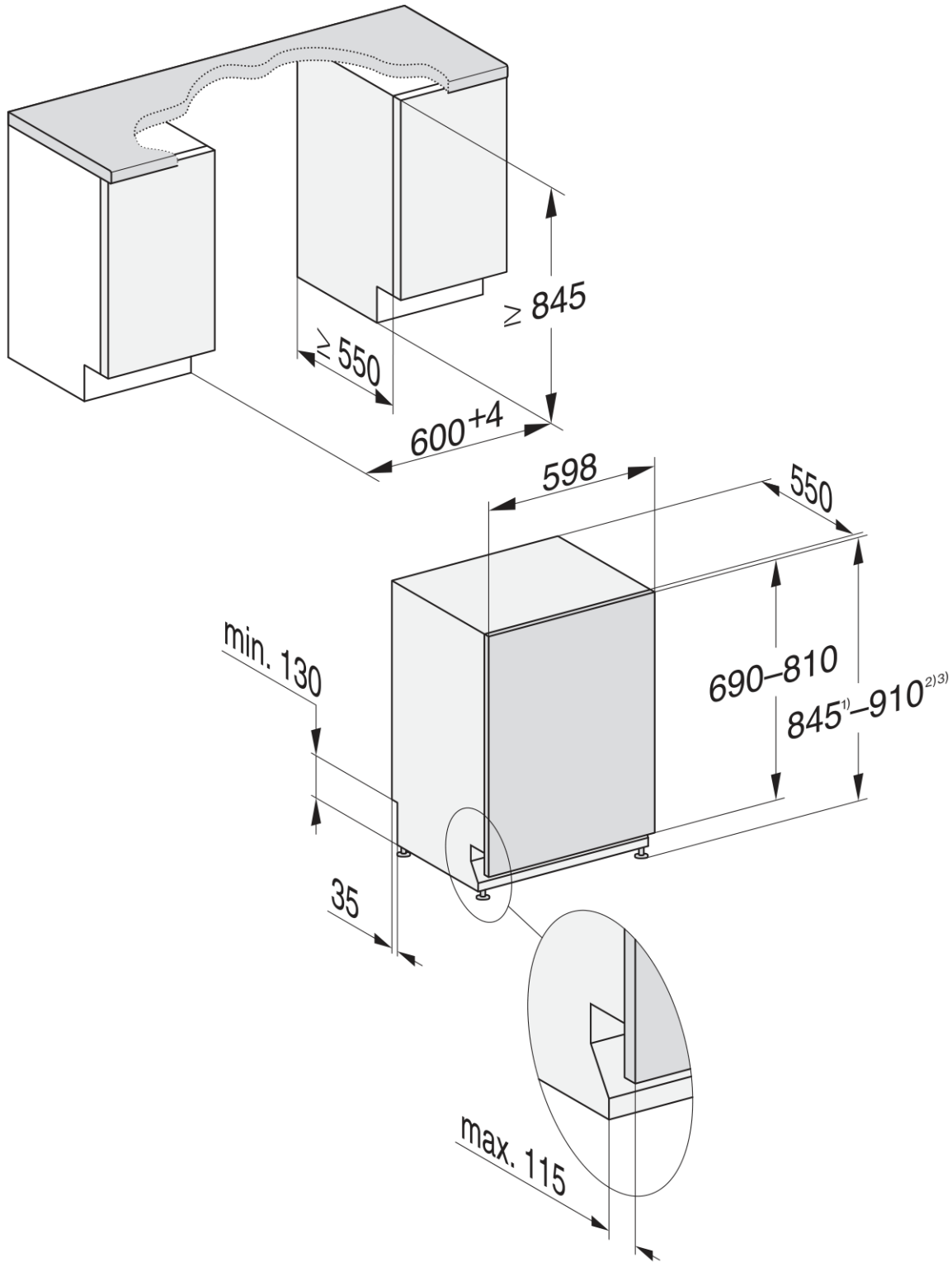
≥ 845
≥ 550
600+4
598
550
min. 130
690–810
845[1)]–910[2)3)]
35
max. 115